СХЕМА ЭЛЕКТРИЧЕСКИХ СОЕДИНЕНИЙ АВТОМОБИЛЯ ШЕВРОЛЕ НИВА 1,7 LC КОМПЛЕКТАЦИЯ 34

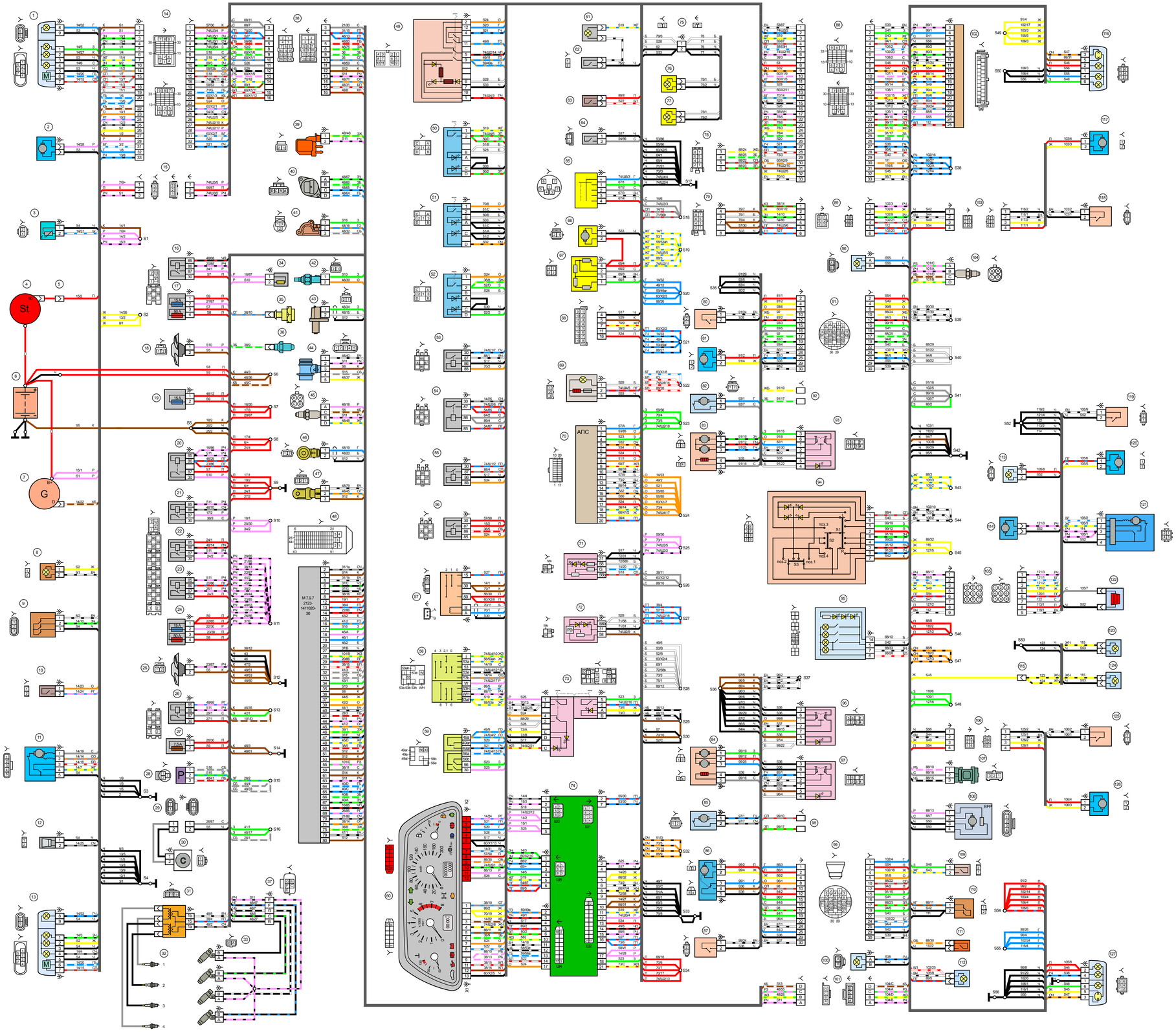

Перечень элементов:

1 - фара правая
2 - электродвигатель омывателя
3 - датчик температуры воздуха
4 - стартер
5 - колодки жгута проводов переднего и жгута проводов АКБ и стартера
6 - батарея аккумуляторная
7 - генератор
8 - лампа подкапотная
9 - выключатель подкапотной лампы
10 - датчик уровня тормозной жидкости
11 - электродвигатель стеклоочистителя
12 - сигнал звуковой
13 - фара левая
14, 15 - колодки жгута проводов переднего и жгута проводов панели приборов
16 - реле дополнительное
17 - блок предохранителей: 50А - эл/вентилятор системы охлаждения двигателя правый, 15А - цепь питания эл/бензонасоса
18 - эл/вентилятор системы охлаждения двигателя правый
19 - предохранитель цепи питания контроллера
20 - реле эл/вентилятора системы охлаждения двигателя правого
21 - реле электробензонасоса
22 - реле зажигания
23 - реле эл/вентилятора системы охлаждения двигателя левого
24 - блок предохранителей: 50А - эл/вентилятор системы охлаждения двигателя левый, 15А - реле зажигания
25 - эл/вентилятор системы охлаждения двигателя левый
26 - реле кондиционера
27 - предохранитель кондиционера
28 - датчик давления системы кондиционирования воздуха
29 - колодка жгута проводов системы зажигания и жгута проводов компрессора кондиционера
30 - компрессор кондиционера
31 - катушка зажигания
32 - свечи зажигания
33 - форсунки
34 - резистор
35 - датчик контрольной лампы давления масла
36 - датчик указателя температуры охлаждающей жидкости
37 - колодки жгута проводов системы зажигания и жгута проводов форсунок
38 - колодки жгута проводов системы зажигания и жгута проводов панели приборов
39 - электромагнитный клапан продувки адсорбера
40 - регулятор холостого хода
41 - датчик положения дроссельной заслонки
42 - датчик температуры охлаждающей жидкости
43 - датчик положения коленчатого вала
44 - датчик массового расхода воздуха
45 - датчик кислорода управляющий
46 - датчик детонации
47 - датчик фаз
48 - контроллер
49 - выключатель аварийной сигнализации
50 - выключатель обогрева заднего стекла
51 - выключатель заднего противотуманного огня
52 - выключатель кондиционера
53 - реле электростеклоподъемников
54 - реле звукового сигнала
55 - реле обогрева сидений
56 - реле стартера
57 - выключатель зажигания
58 - переключатель стеклоочистителей
59 - переключатель световой сигнализации
60 - комбинация приборов
61 - плафон освещения вещевого ящика
62 - выключатель освещения вещевого ящика
63 - выключатель сигнала торможения
64 - выключатель звукового сигнала
65 - переключатель электродвигателя отопителя
66 - электродвигатель отопителя
67 - добавочное сопротивление
68 - колодка диагностики
69 - прикуриватель
70 - блок управления автомобильной противоугонной системы
71 - регулятор корректора фар
72 - потенциометр
73 - выключатель наружного освещения
74 - монтажный блок
75 - колодка жгута проводов панели приборов и жгута проводов осветителя
76, 77 - табло подсветки рычагов отопителя
78, 79 - колодки жгута проводов панели приборов к колодкам радиоаппарата
80 - сигнализатор открытия правой передней двери
81 - электроблокиратор правой передней двери
82 - электродвигатель стеклоподъемника правой передней двери
83 - электропривод и нагреватель зеркала наружного правого
84 - электропривод и нагреватель зеркала наружного левого
85 - электродвигатель стеклоподъемника левой передней двери
86 - электроблокиратор левой передней двери
87 - сигнализатор открытия левой передней двери
88, 89 - колодки жгута проводов панели приборов и жгута проводов заднего
90 - боковой указатель поворота правый
91 - колодка жгута проводов заднего и жгута проводов правой передней двери
92 - колодки жгута проводов правой передней двери к громкоговорителю переднему правому
93 - выключатель стеклоподъемника правой передней двери
94 - блок управления электрозеркалами
95 - плафон индивидуального освещения
96 - выключатель стеклоподъемника (левый) правой передней двери
97 - выключатель стеклоподъемника левой передней двери
98 - колодки жгута проводов левой передней двери к громкоговорителю переднему левому
99 - колодка жгута проводов заднего и жгута проводов левой передней двери
100 - боковой указатель поворота левый
101 - колодка жгута проводов системы зажигания и жгута проводов заднего
102 - блок управления электропакетом
103 - колодка жгута проводов заднего и жгута проводов правой задней двери
104 - датчик кислорода диагностический
105 - колодки жгута проводов заднего и жгута проводов дополнительного (двери задка)
106 - колодки жгута проводов заднего и жгута проводов левой задней двери
107 - датчик скорости автомобиля
108 - модуль электробензонасоса
109 - выключатель ламп света заднего хода
110 - датчик ручного тормоза
111 - датчик включения дифференциала
112 - фонарь освещения багажника
113 - дополнительный сигнал торможения
114 - электродвигатель омывателя заднего стекла
115 - колодки жгута проводов заднего и жгута проводов фонарей освещения номерного знака
116 - фонарь правый
117 - сигнализатор открытия правой задней двери
118 - электроблокиратор правой задней двери
119 - сигнализатор открытия двери задка
120 - электроблокиратор двери задка
121 - электродвигатель очистителя заднего стекла
122 - элемент обогрева заднего стекла
123, 124 - фонари освещения номерного знака
125 - сигнализатор открытия левой задней двери
126 - электроблокиратор левой задней двери
127 - фонарь левый

ЖП соединения АКБ и стартера - 2123-3724070
ЖП соединения АКБ с корпусом - 2123-3724080
ЖП передний - 2123-3724010-44
ЖП системы зажигания - 2123-3724026-80
ЖП панели приборов - 2123-3724030-84
ЖП задний - 2123-3724210-14
ЖП левой передней двери - 2123-3724551-14
ЖП правой передней двери - 2123-3724550-20
ЖП левой (правой) задней двери - 2123-3724550-10
ЖП задний дополнительный - 2123-3724558
ЖП фонарей освещения номерного знака -2123-3724214

Разработано ООО "АВТОСФЕРА" по заказу ЗАО "Джи-Эм АВТОВАЗ" 2010 г.